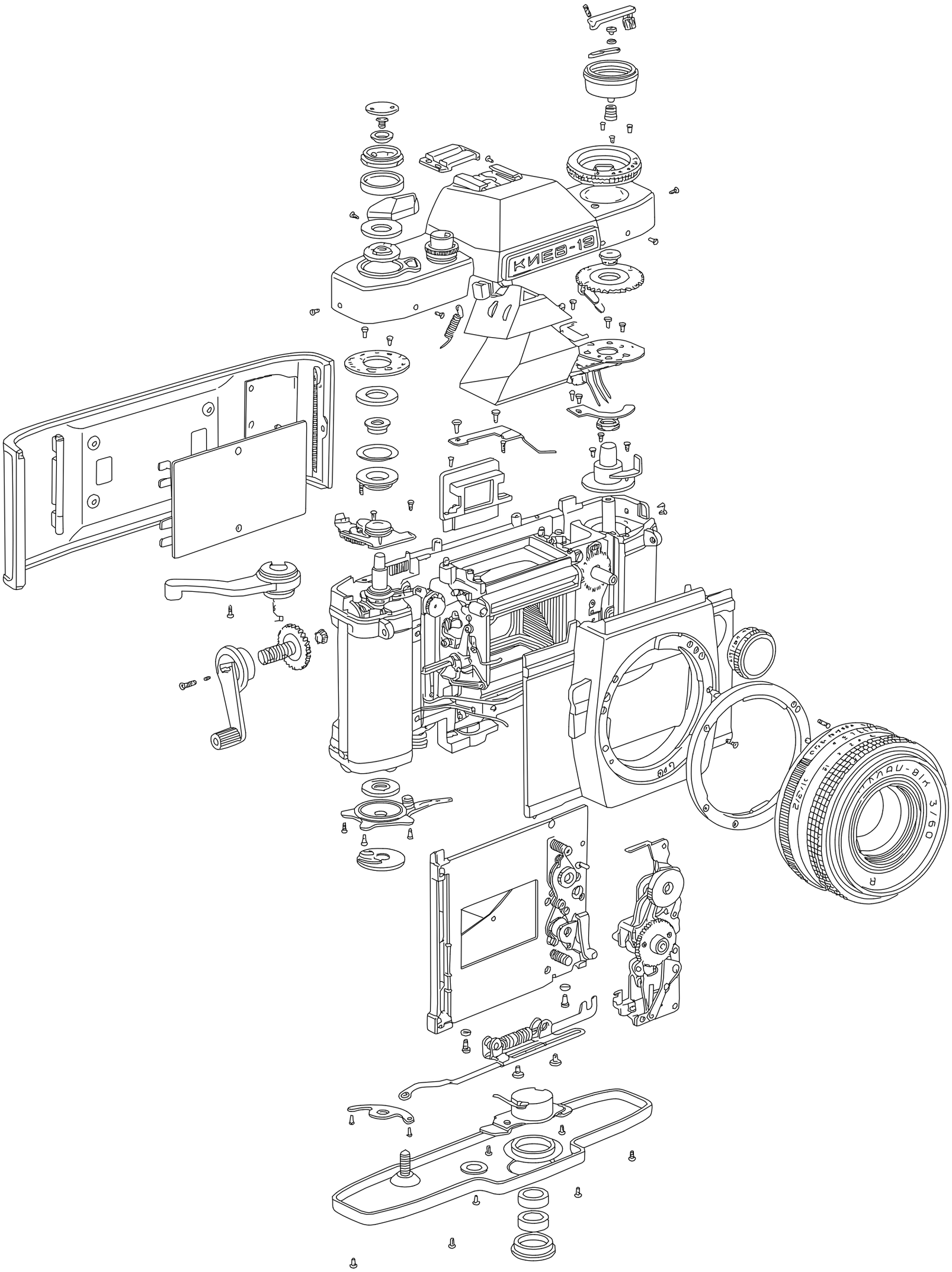
КИЕВ-19